PRZEKRÓJ PODŁUŻNY PRZEPUSTU P-2
SKALA 1:50

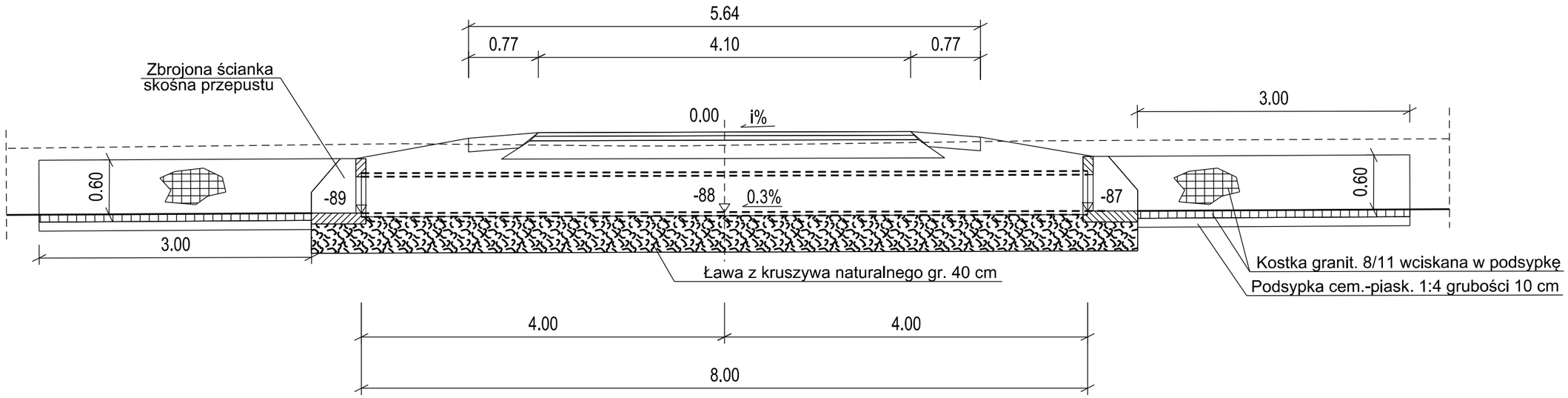

PRZEKRÓJ POPRZECZNY
SKALA 1:50

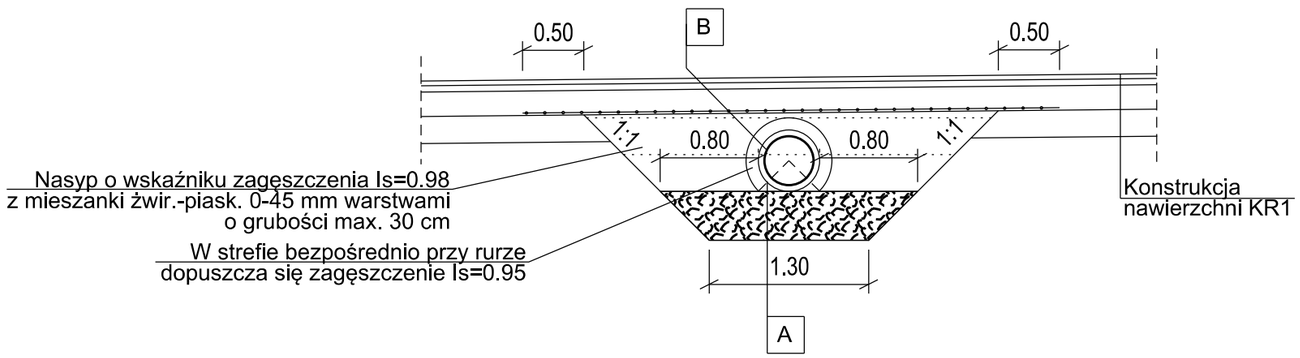

B

4cm - warstwa ścieralna AC 11S 50/70
5cm - warstwa wiążąca AC 16W 50/70
20cm - warstwa podbudowy z kruszywa łamanego stab. mech. 0/31.5
- geosiatka z włókien szklanych dwukierunkowo rozciągana R=100 kN/m
- nasyp o wskaźniku zagęszczenia Is=0.98
10cm - nasyp o wskaźniku zagęszczenia Is= min.0.95
- przepust z rury PP-B strukturalnej dwuścienej karbowanej Ø400

A

- przepust z rury PP-B strukturalnej dwuścienej karbowanej Ø400
6cm - podsypka piaskowa luźno ułożona
40cm - ława z kruszywa naturalnego

SCHEMAT WLOTU/WYLOTU
SKALA 1:50

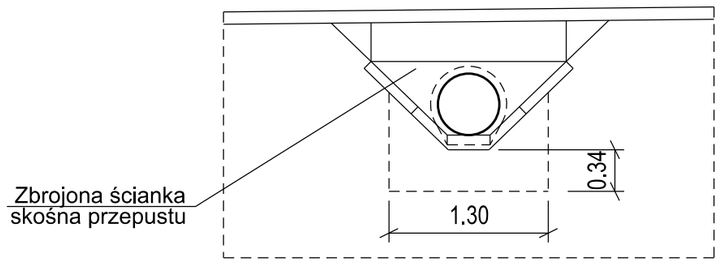

P-2
1+660.40
PRZEPUST Z RURY STRUKTURALNEJ DWUŚCIENNEJ KARBOWANEJ Z PP-B ø400 SN 16, L=8.00 m
WLOT=194.71
WYLOT=194.69

MISTA PROJEKT Roksana Stanek
Wierzchosławice 50A, 59-420 Bolków

Inwestor:	Gmina Mściwojów Mściwojów 43, 59-407 Mściwojów
Branża: Drogowa	Budowla: (nazwa, adres) Odbudowa drogi gminnej w granicach działki nr 108, 147, 155, 176, 177 obręb Niedaszów i w granicach działki nr 351, 352, 348 obręb Targoszyn
Rodzaj projektu: PROJEKT BUDOWLANY Projekt Techniczny	Data: Kwiecień 2025
Tytuł rysunku: Przepust P-2	Nr rys.: 5.2 — Skala: 1:50

Funkcja	Tytuł, imię i nazwisko	Specjalność	Nr Uprawnień	Podpis
Projektant:	mgr inż. Michał Stanek	drogowa	SLK/4866/POOD/13	